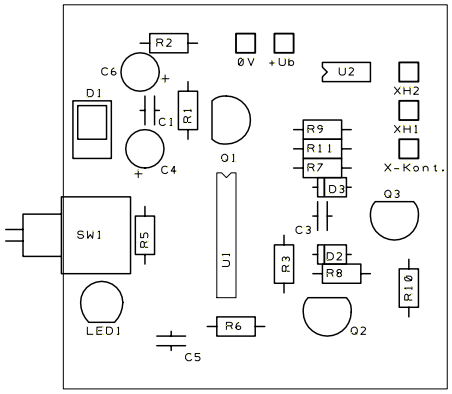
R2
0V
+Ub
U2
C6
XH2
D1
C1
R1
XH1
R9
R11
R7
Q1
X-Kont.
C4
D3
Q3
SW1
R5
C3
U1
R3
D2
R8
R10
LED1
R6
Q2
C5