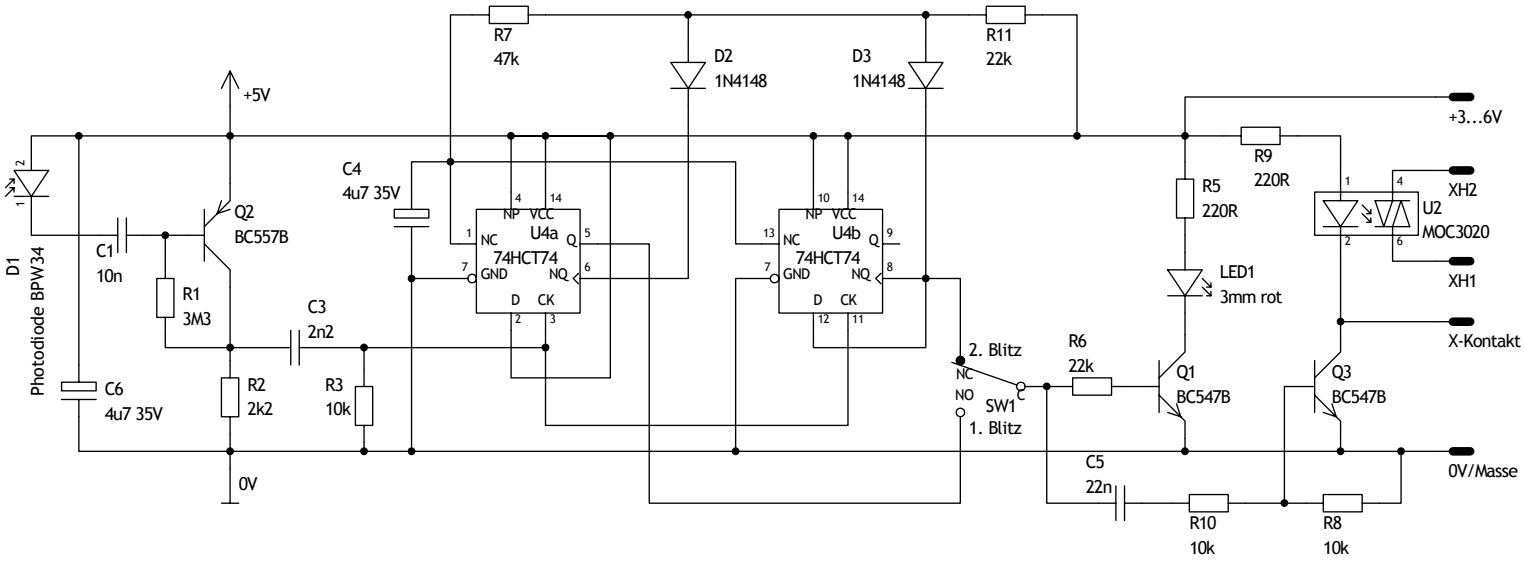
R7
47k
D2
1N4148
D3
1N4148
R11
22k
+5V
+3...6V
R9
220R
C4
4u7 35V
Q2
BC557B
U4a
74HCT74
U4b
74HCT74
R5
220R
XH2
U2
MOC3020
XH1
D1
Photodiode BPW34
C1
10n
R1
3M3
C3
2n2
LED1
3mm rot
X-Kontakt
2. Blitz
R6
22k
Q1
BC547B
Q3
BC547B
C6
4u7 35V
R2
2k2
R3
10k
SW1
1. Blitz
0V
C5
22n
0V/Masse
R10
10k
R8
10k